1

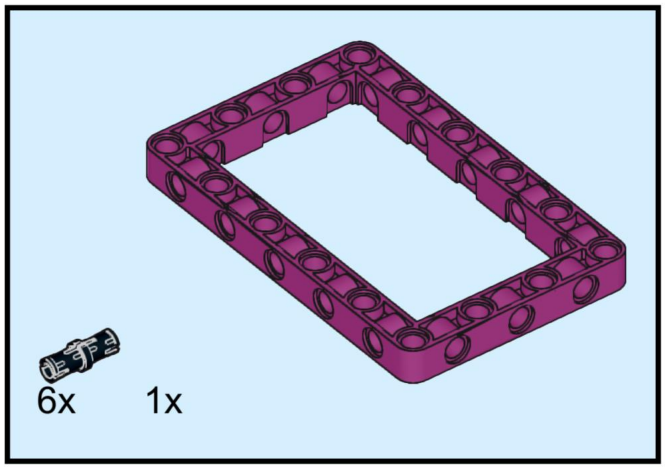

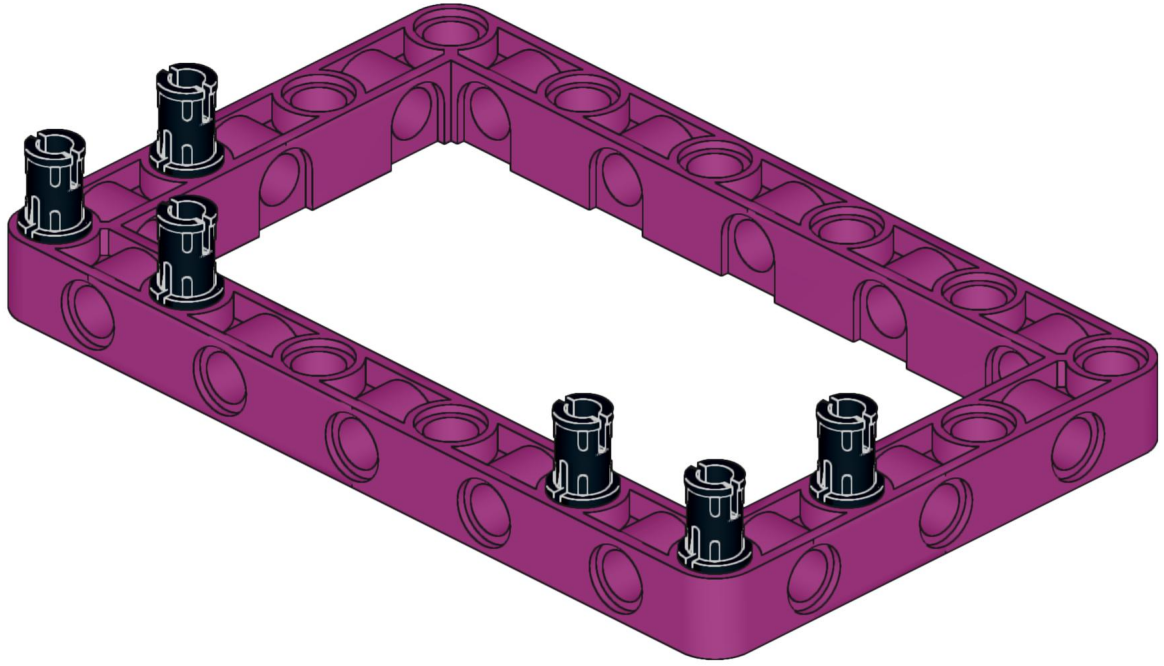

2

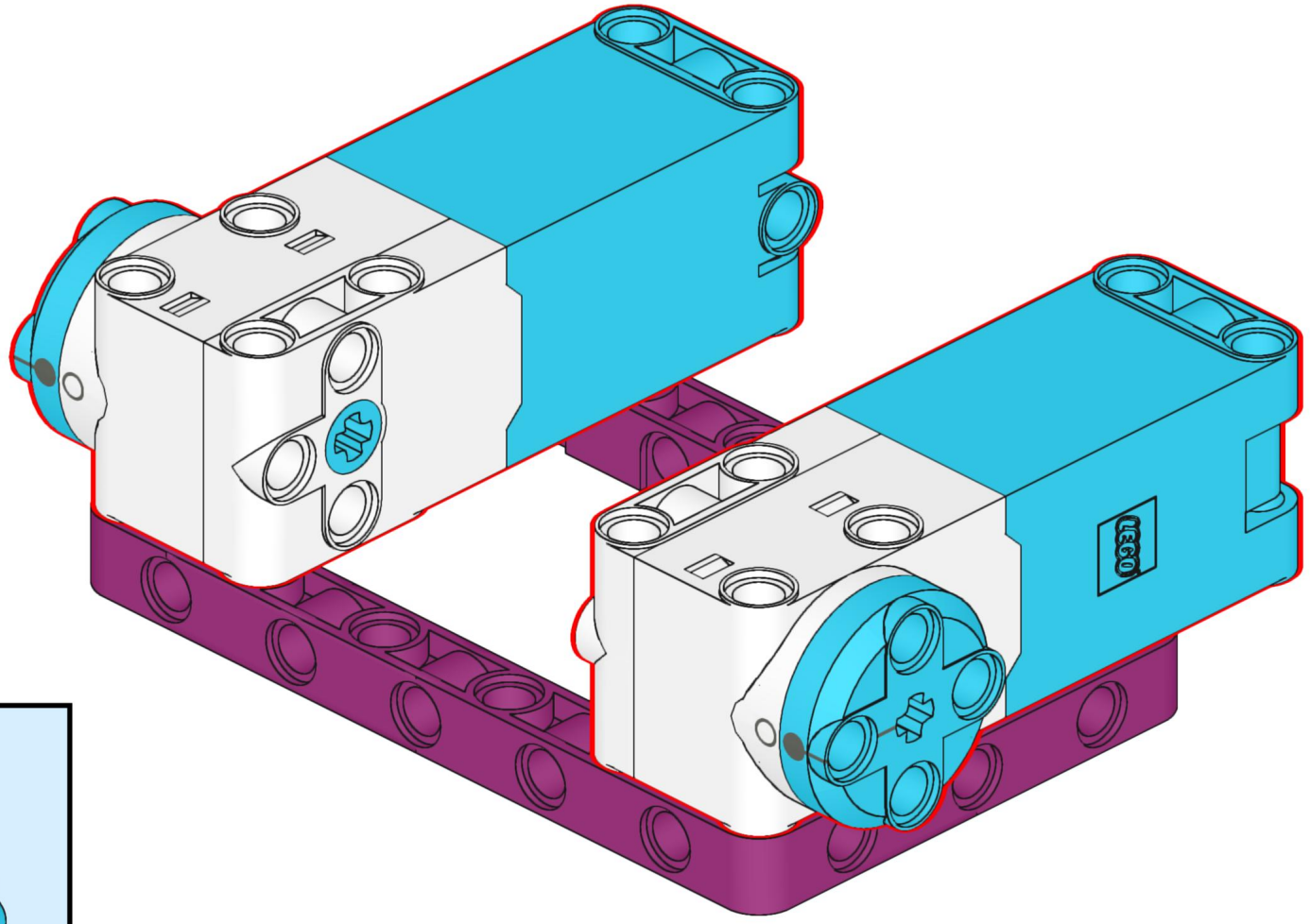

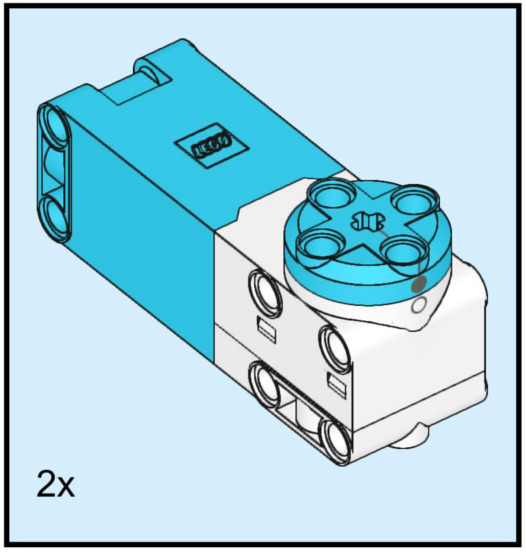

3

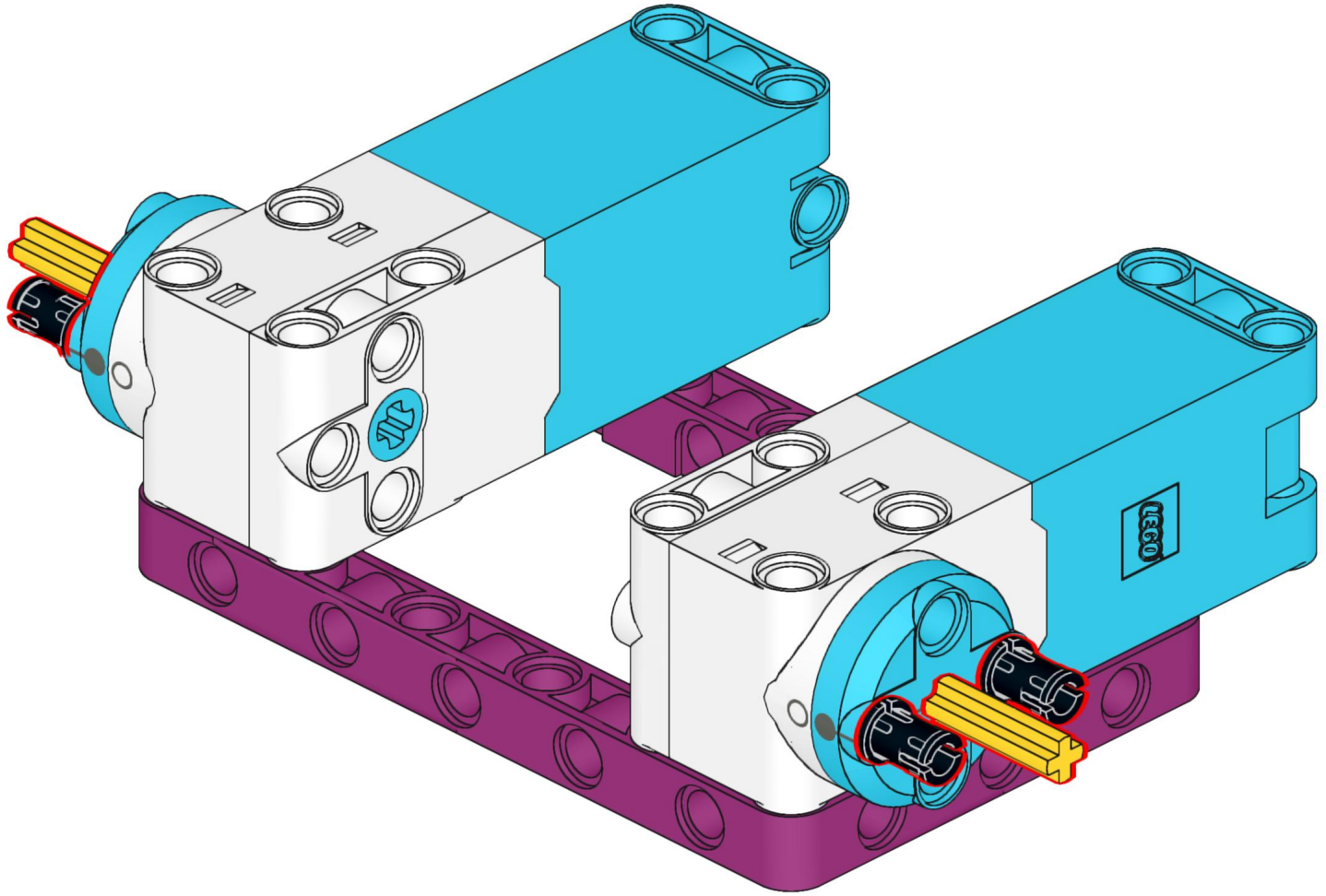

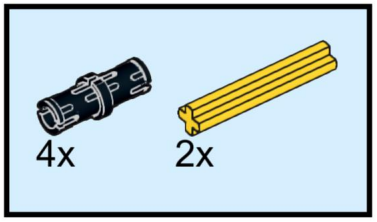

4

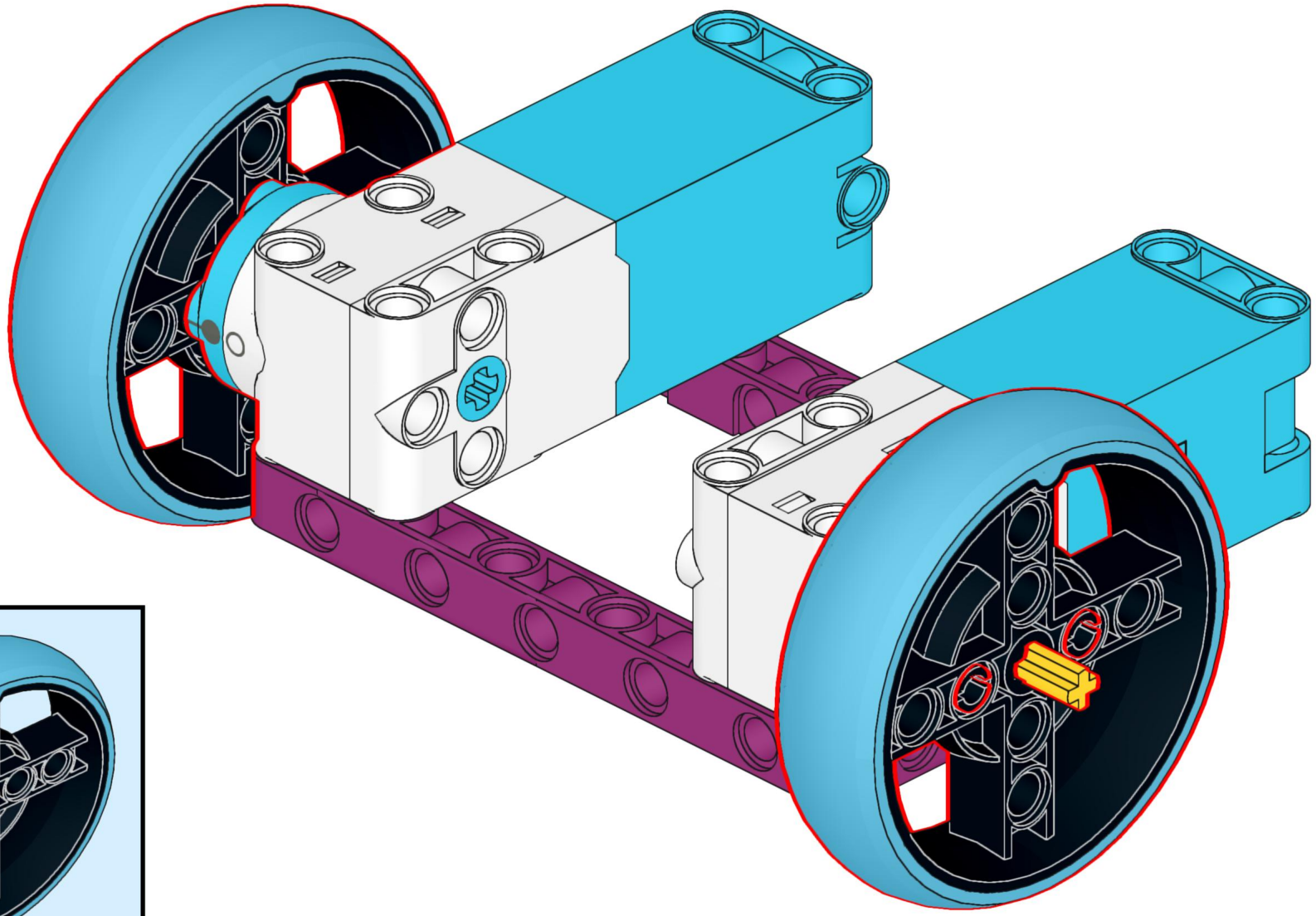

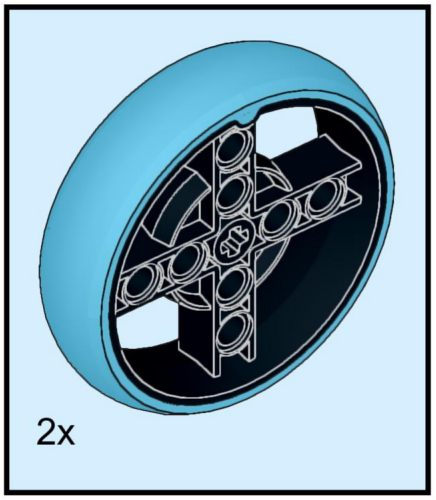

5

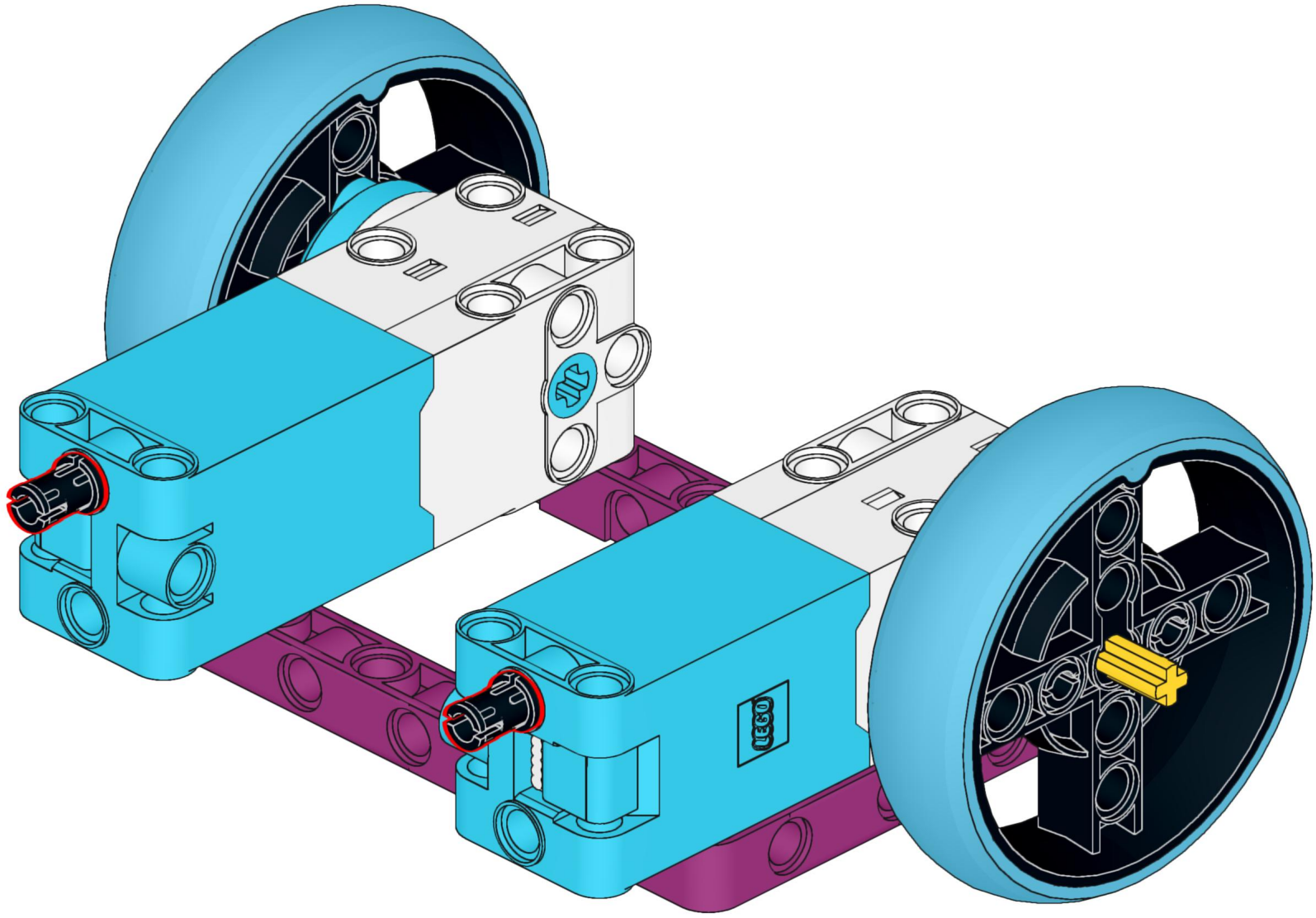

6

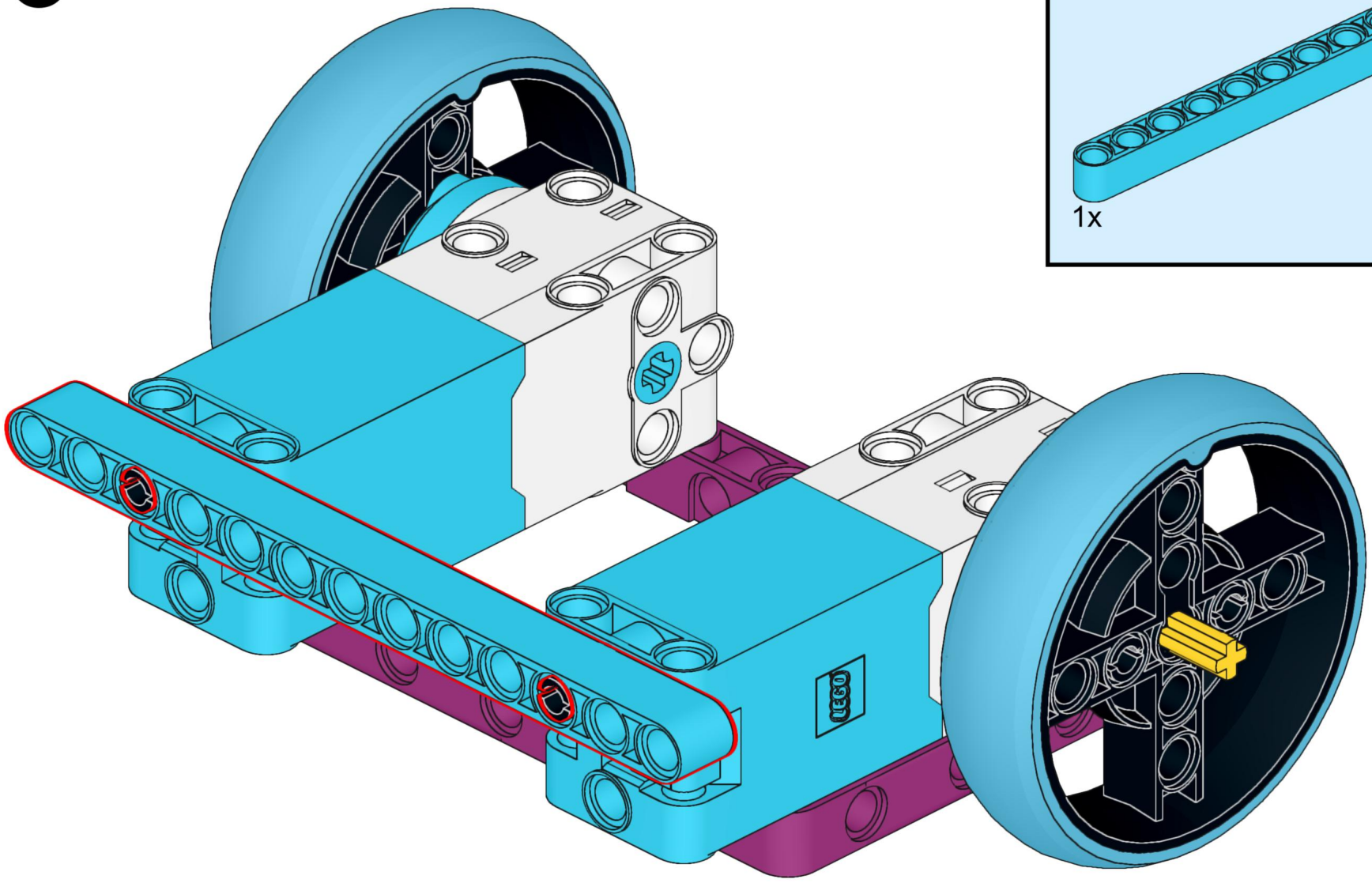

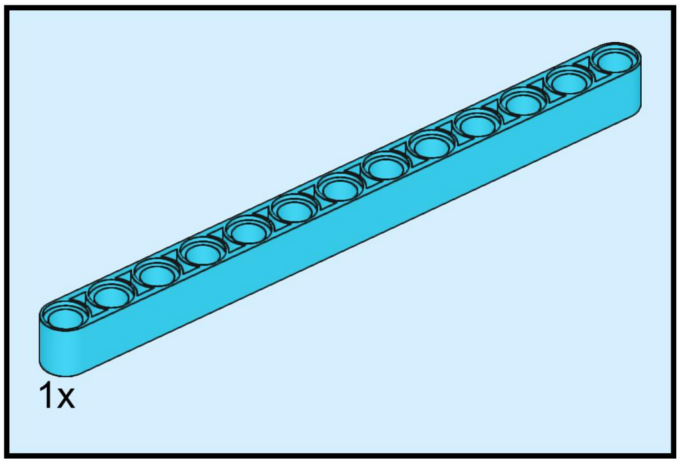

7

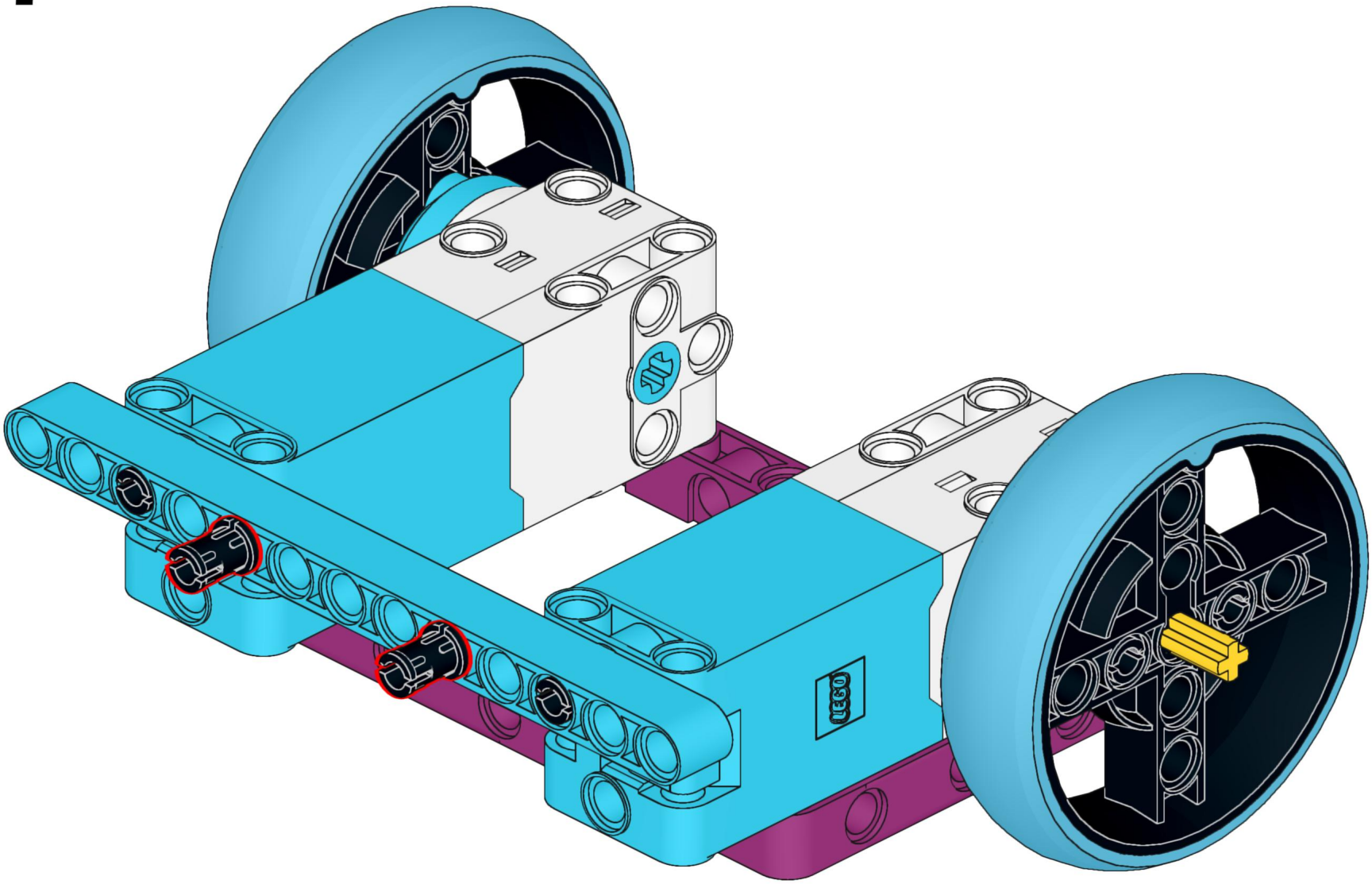

8

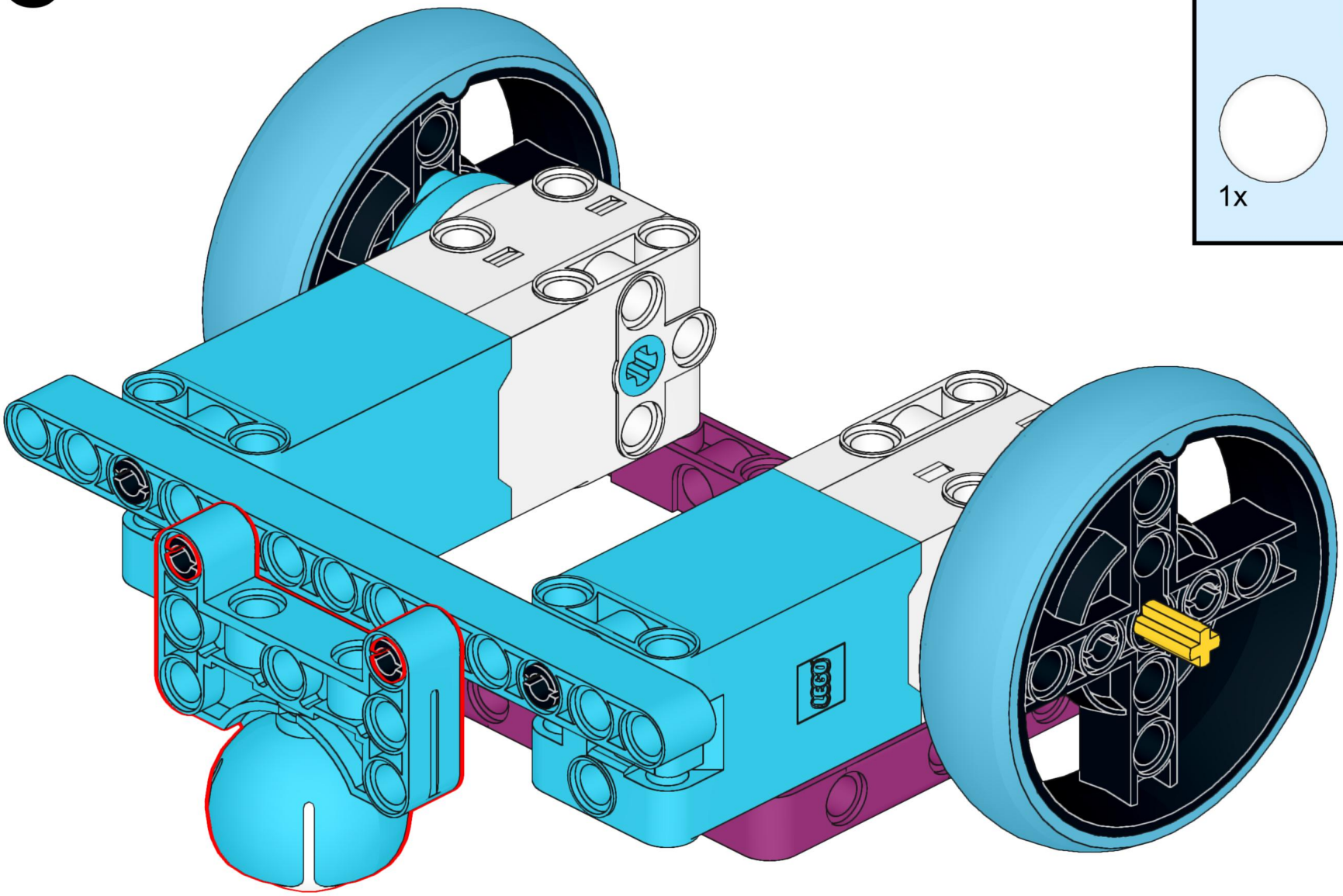

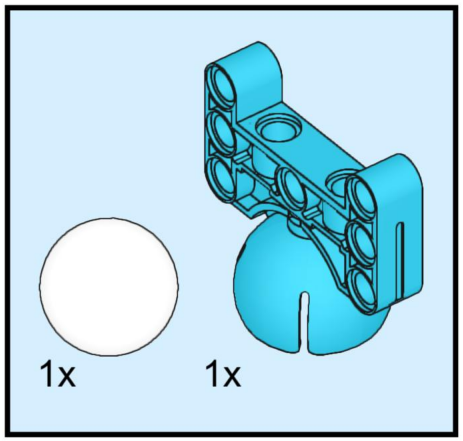

9

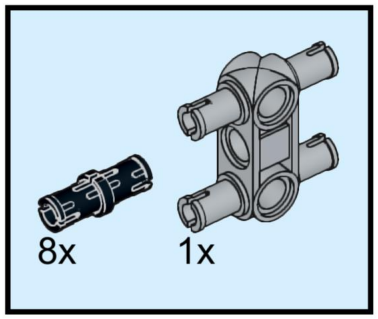

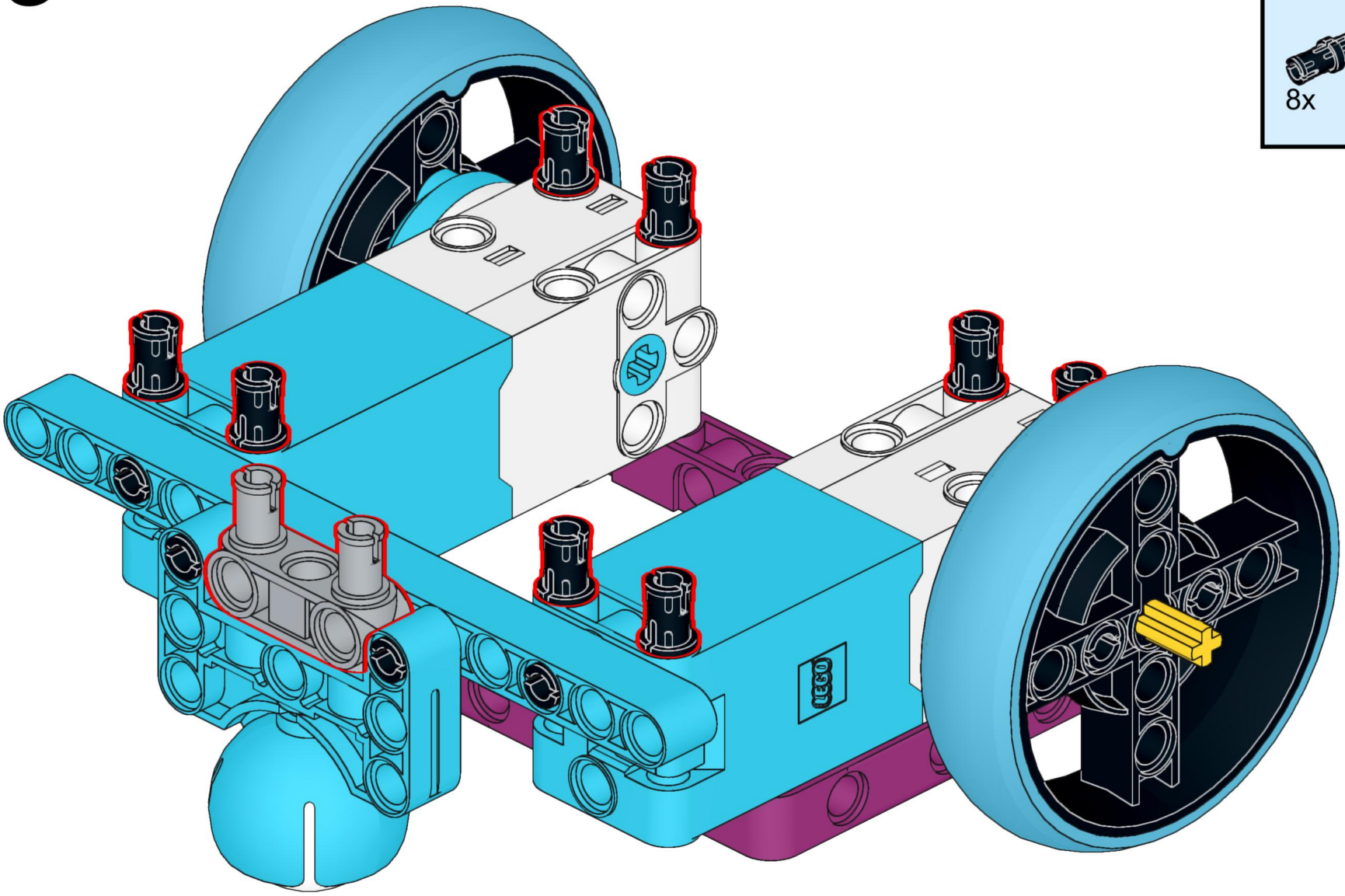

10

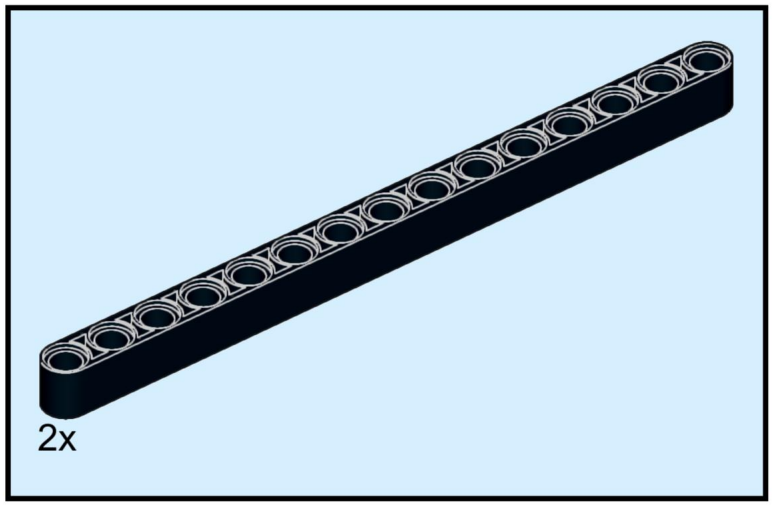

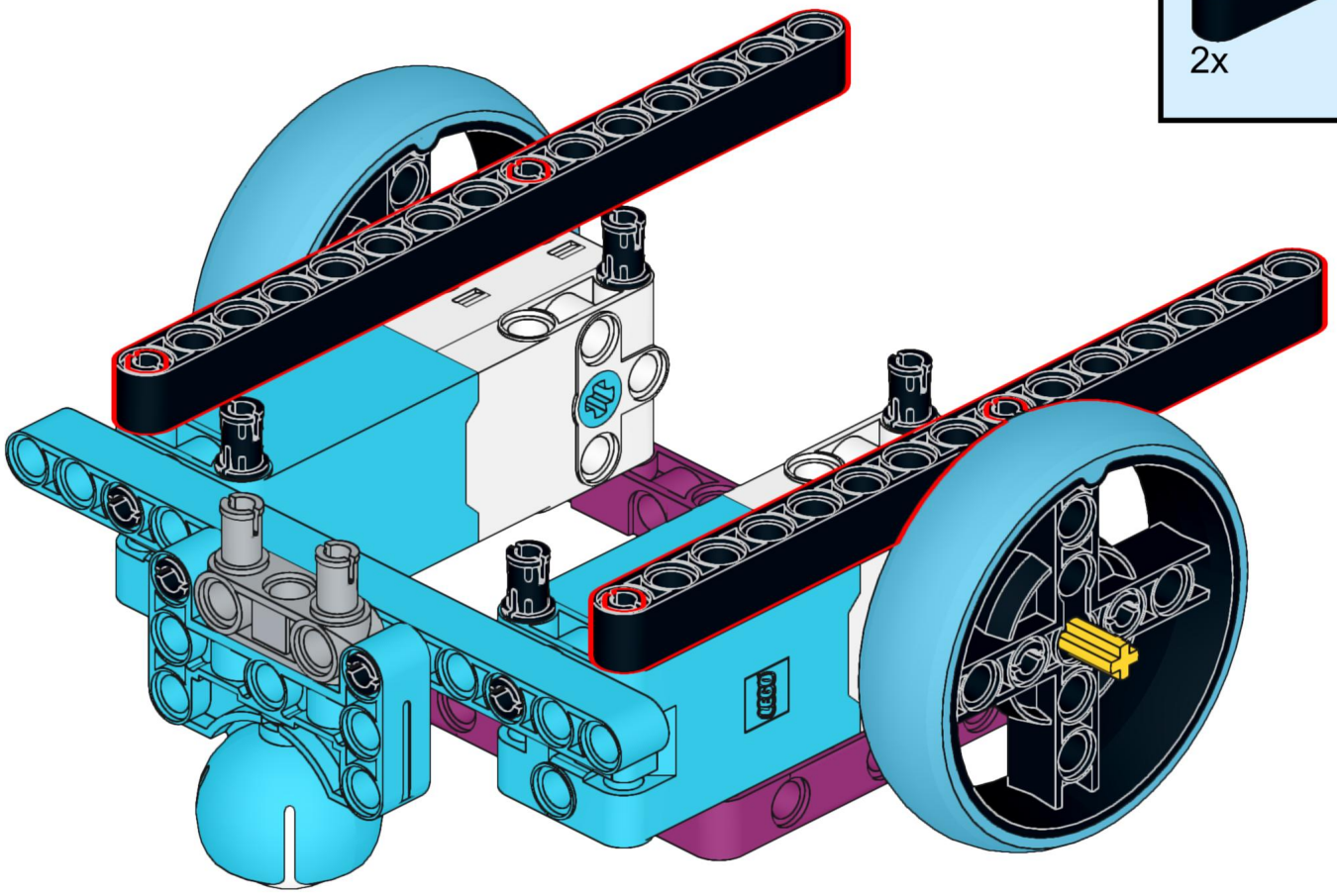

11

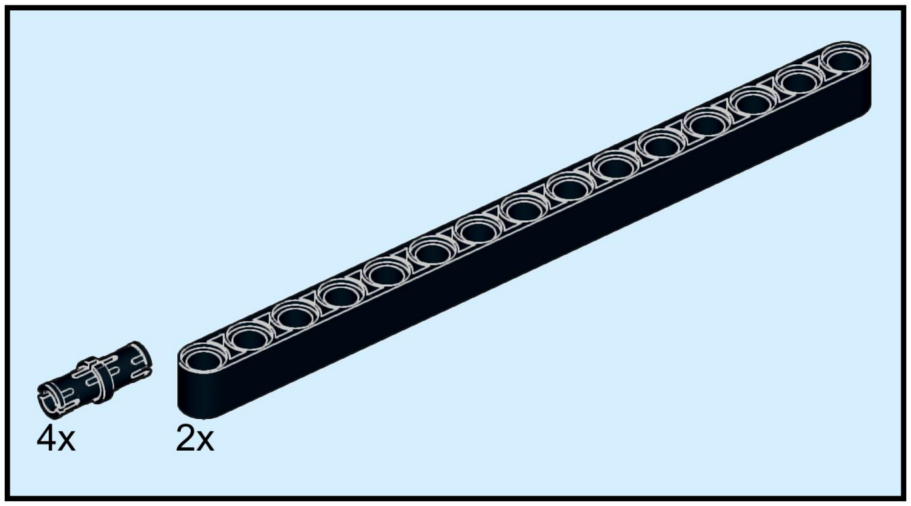

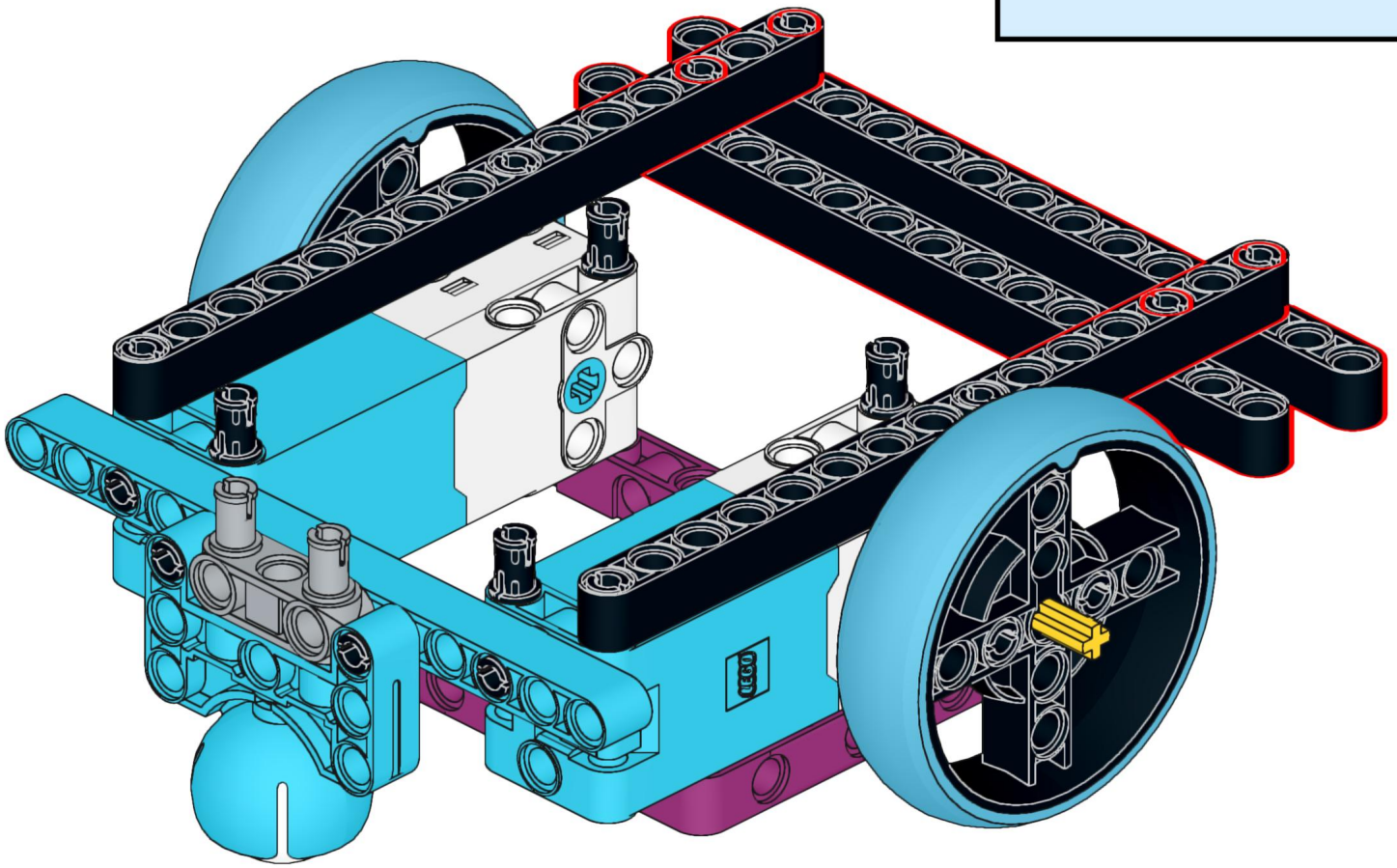

12

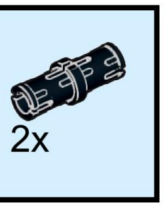

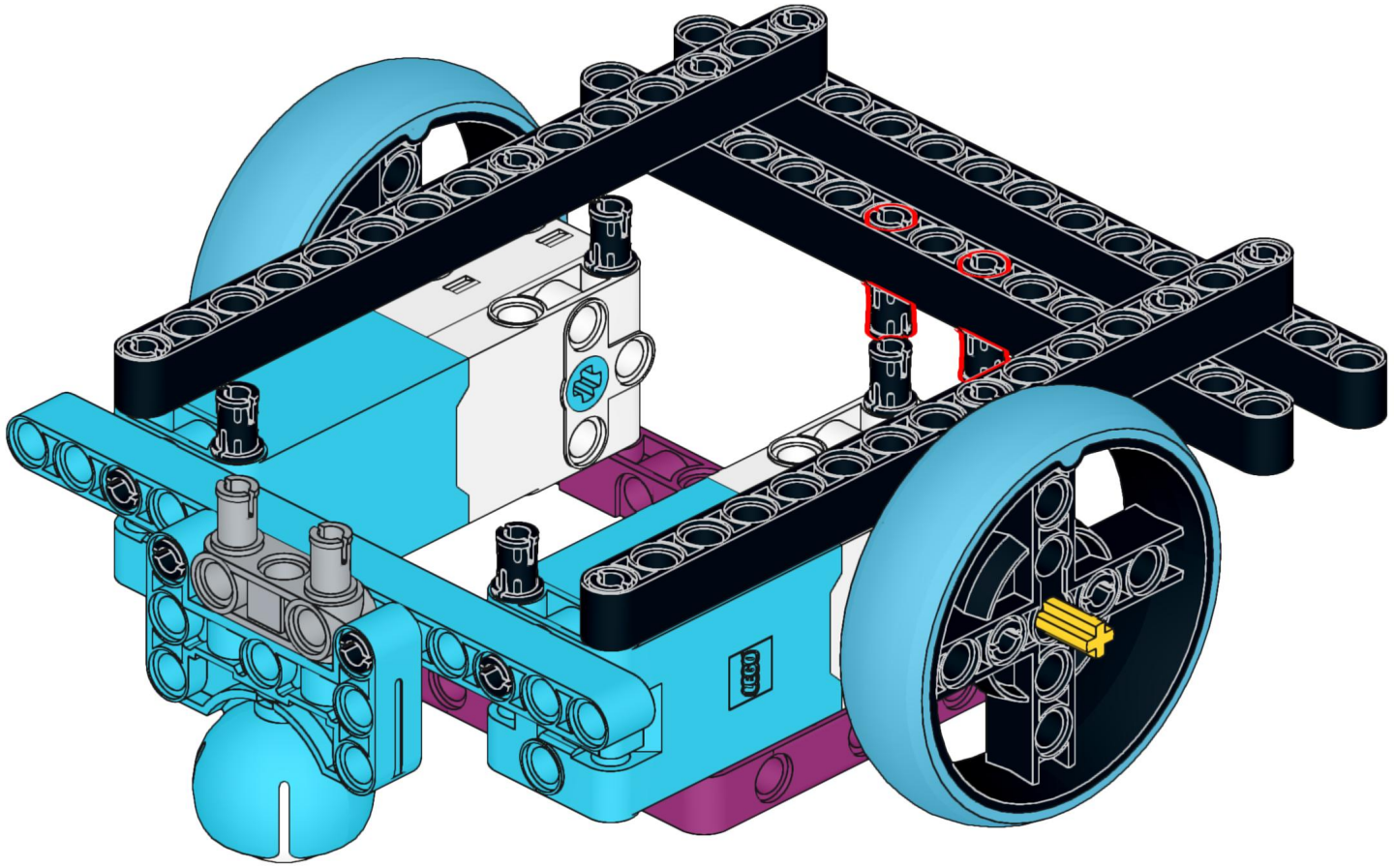

13

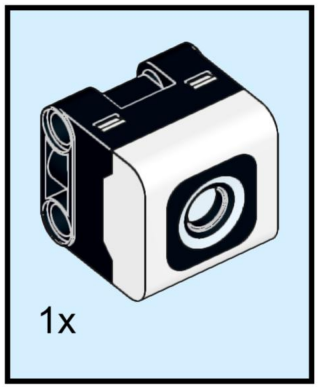

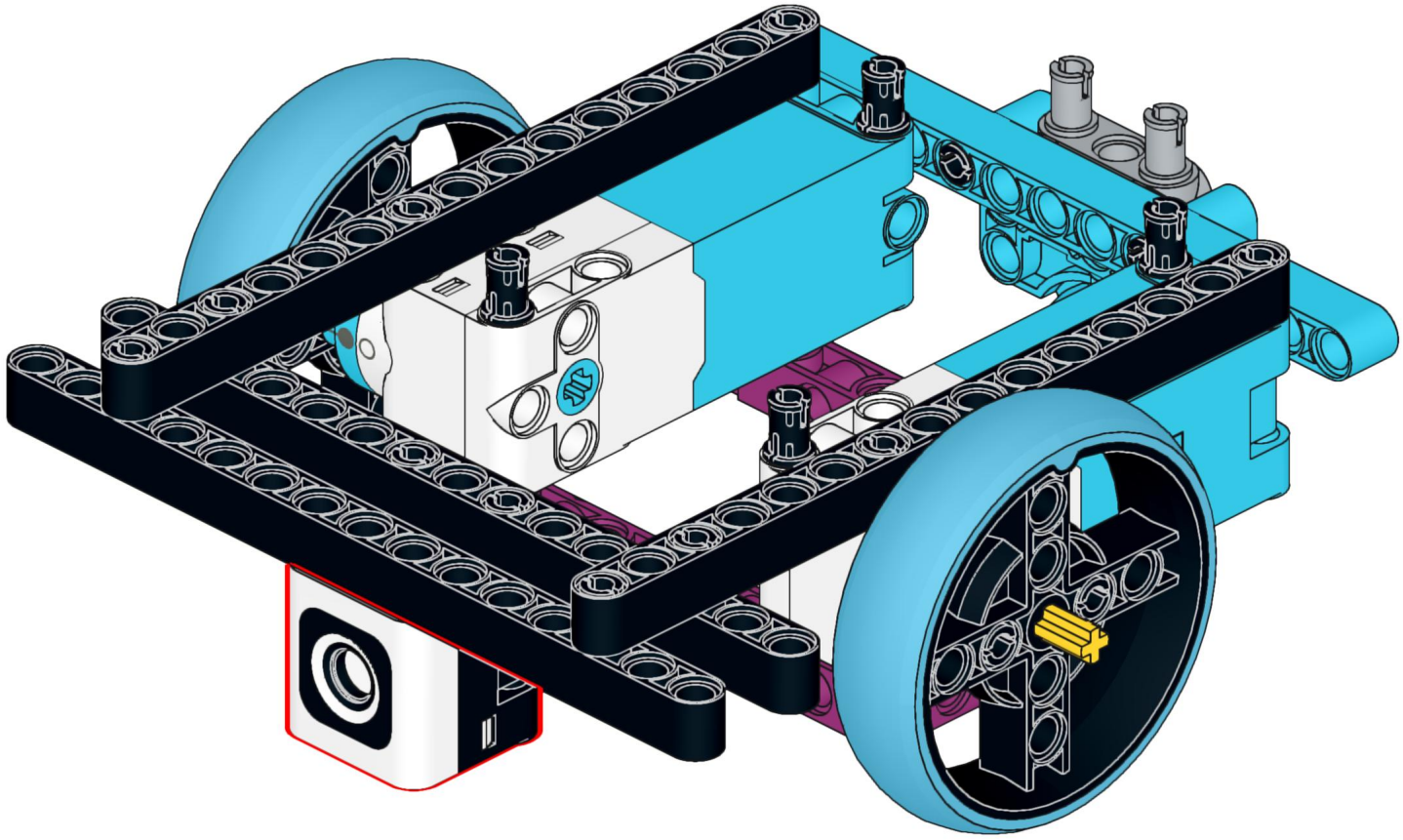

14

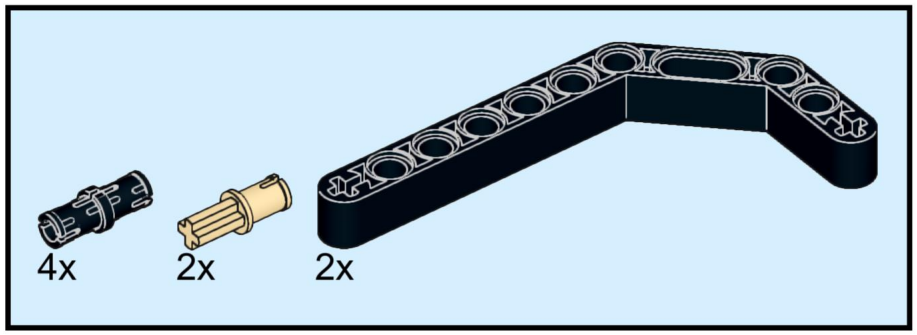

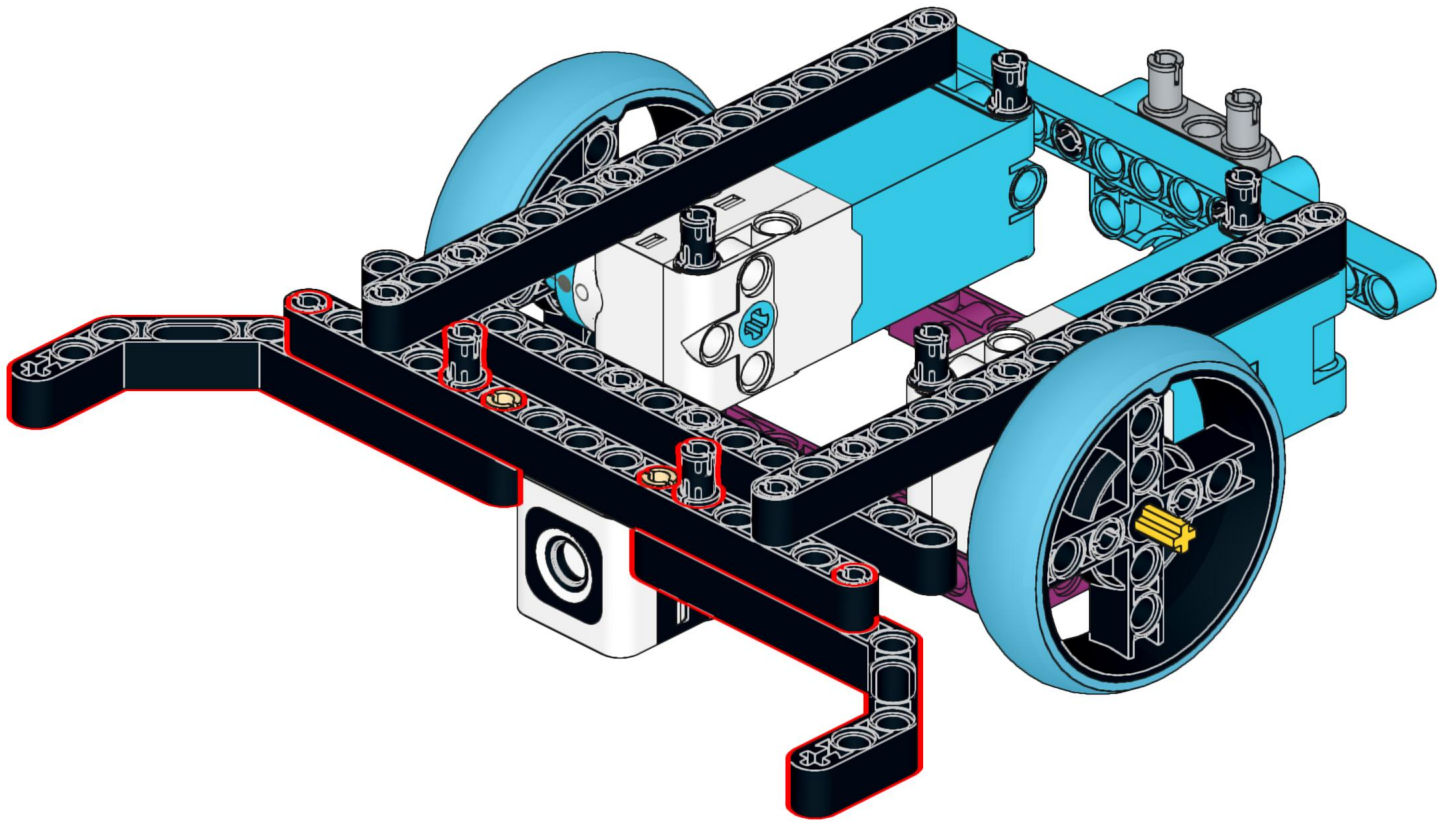

15

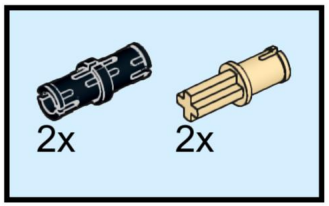

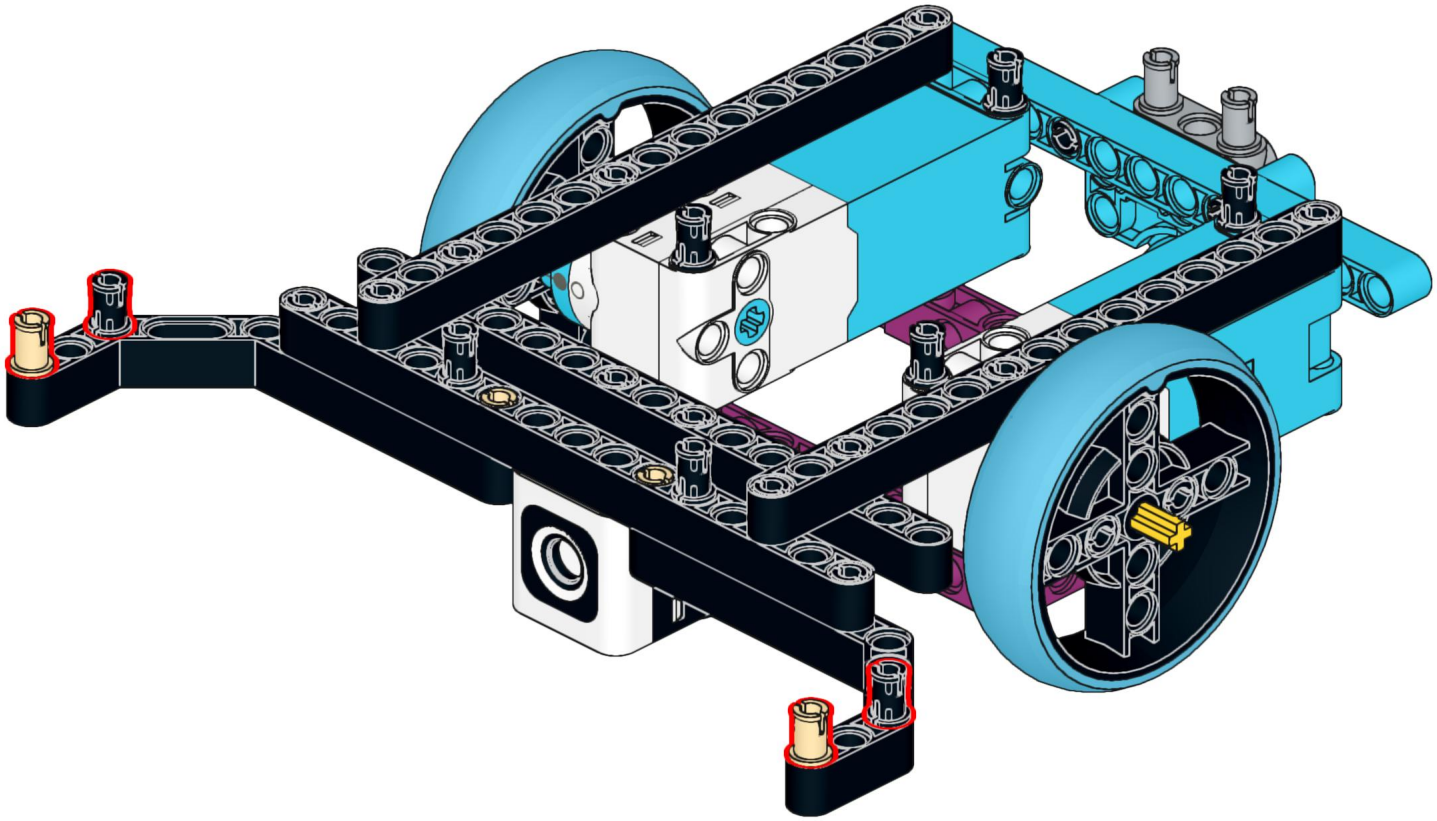

16

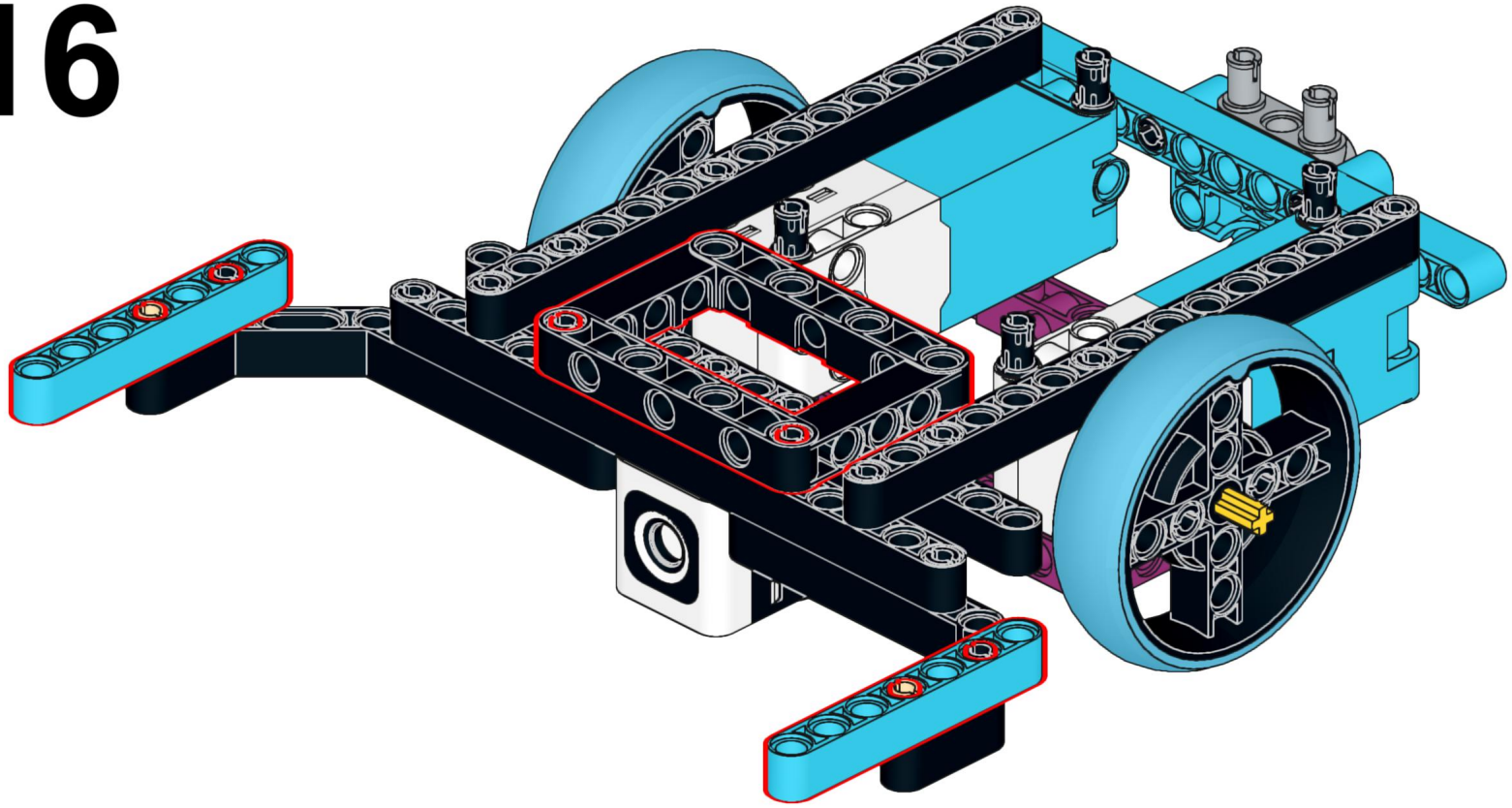

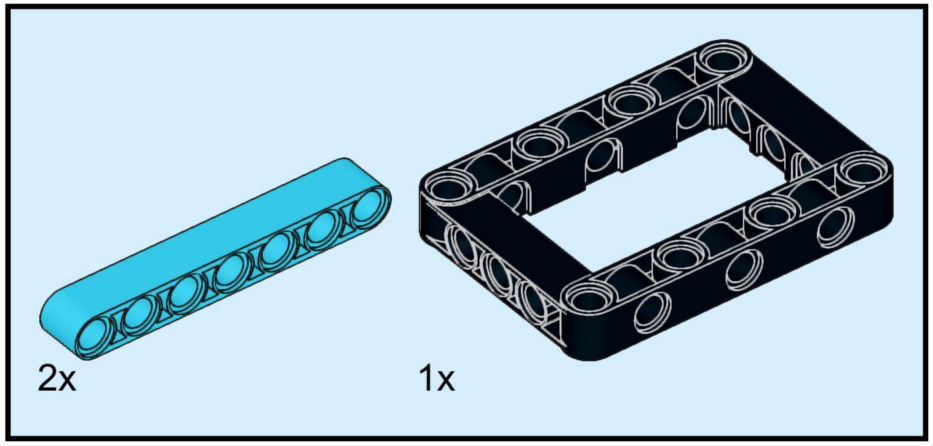

17

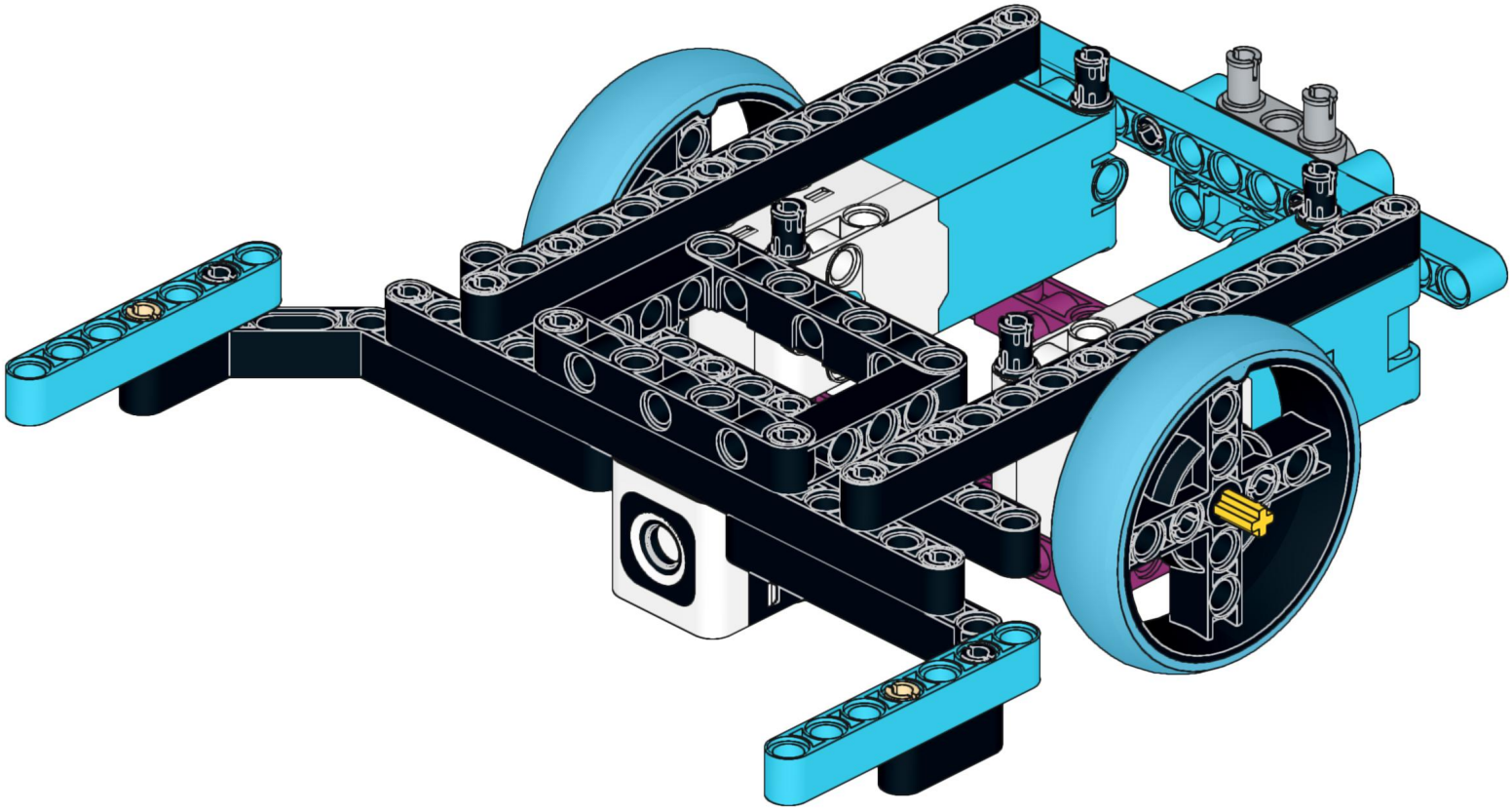

18

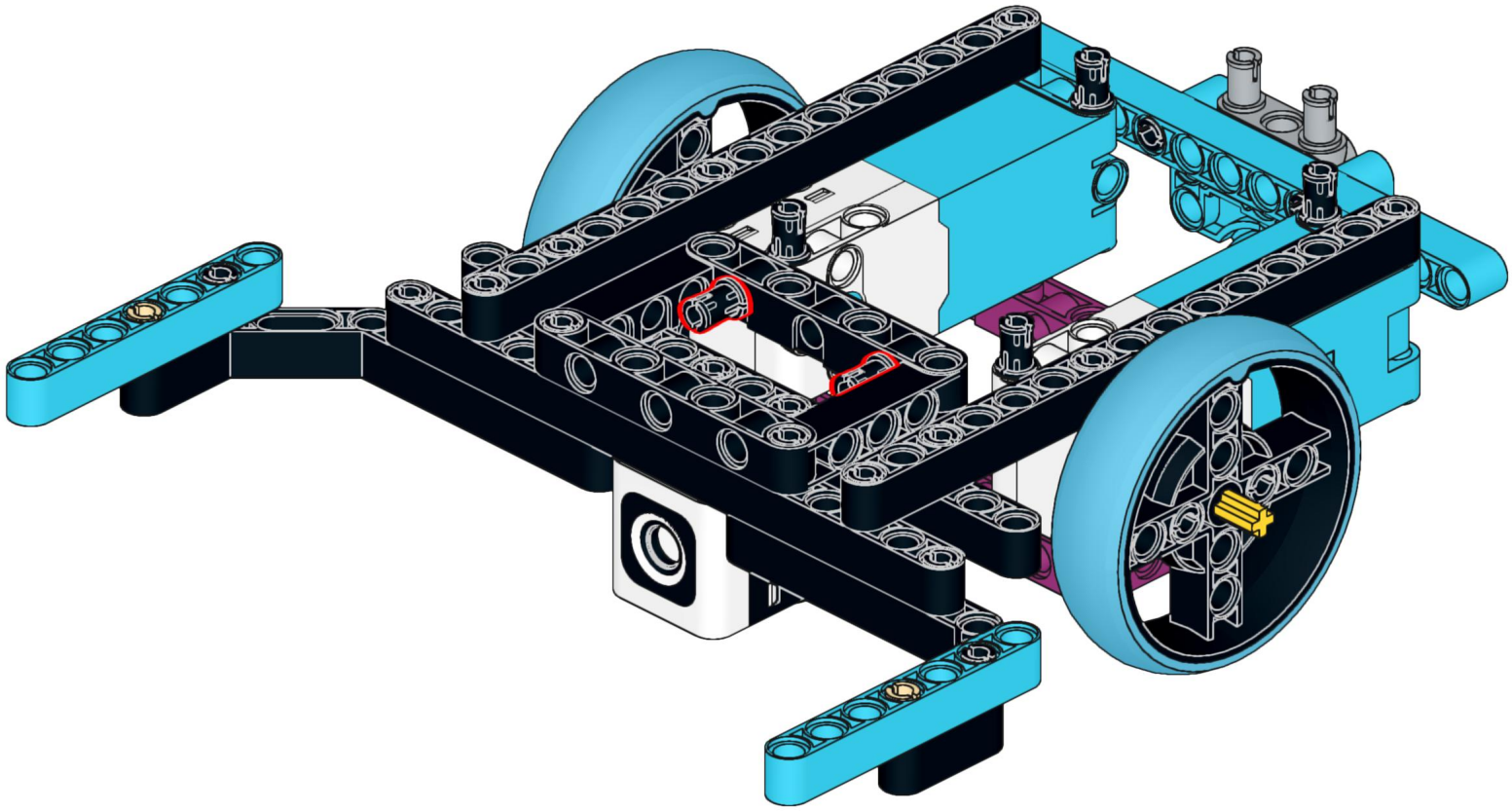

19

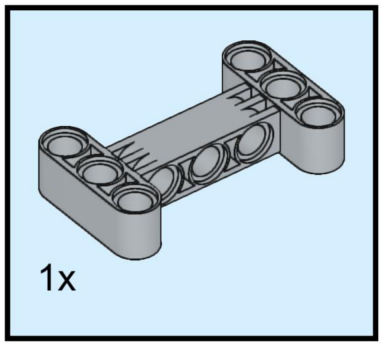

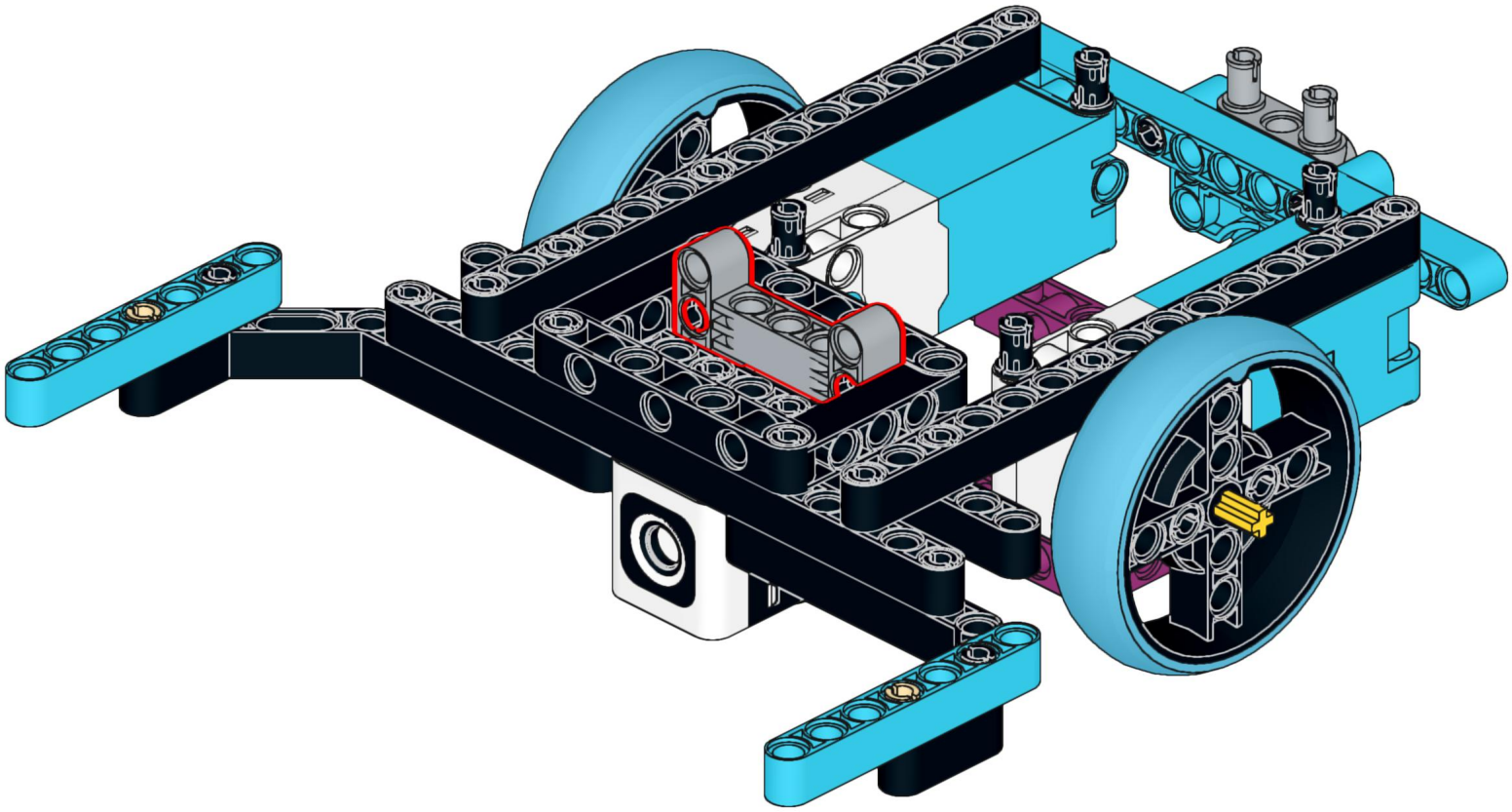

20

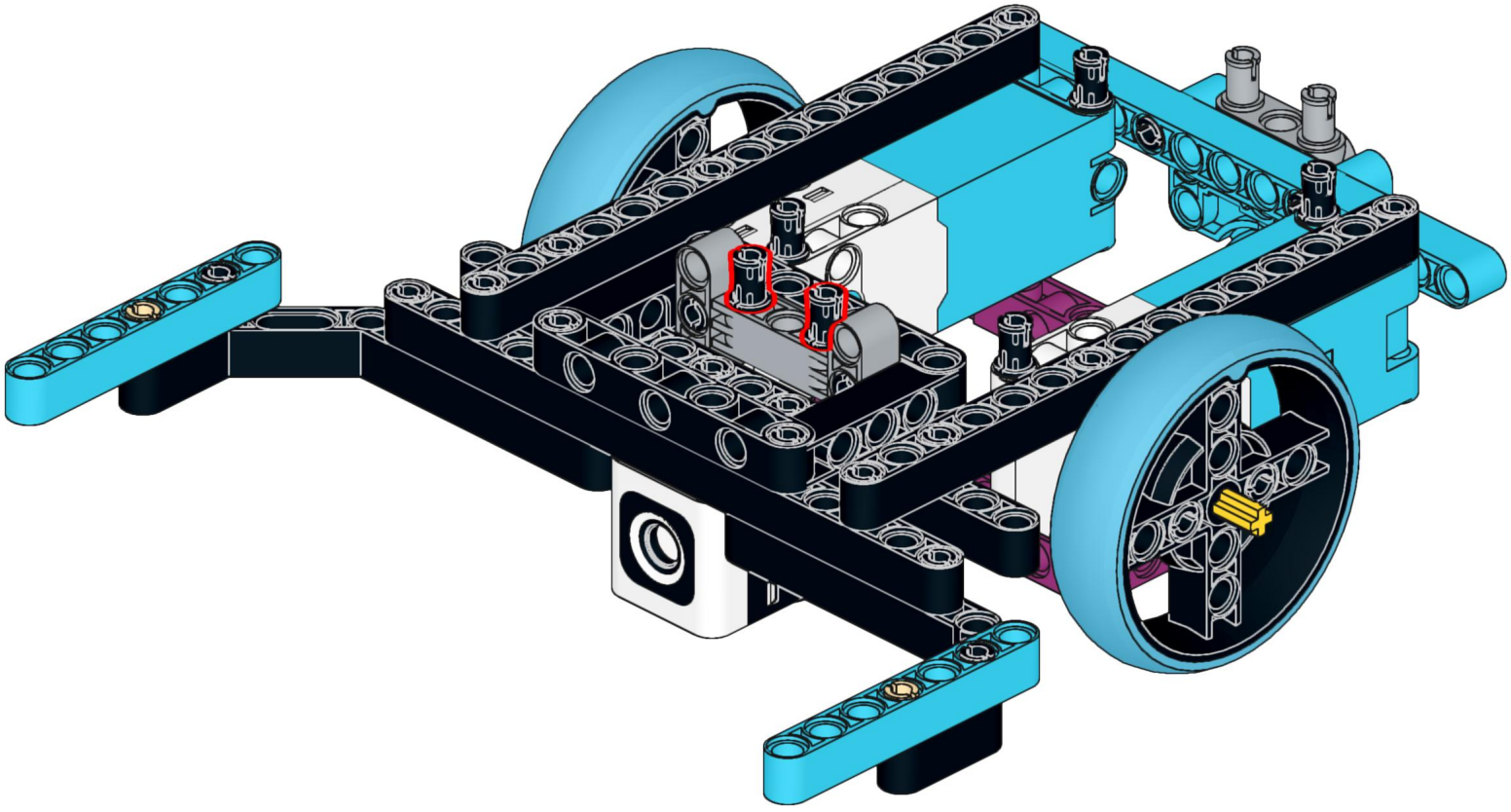

21

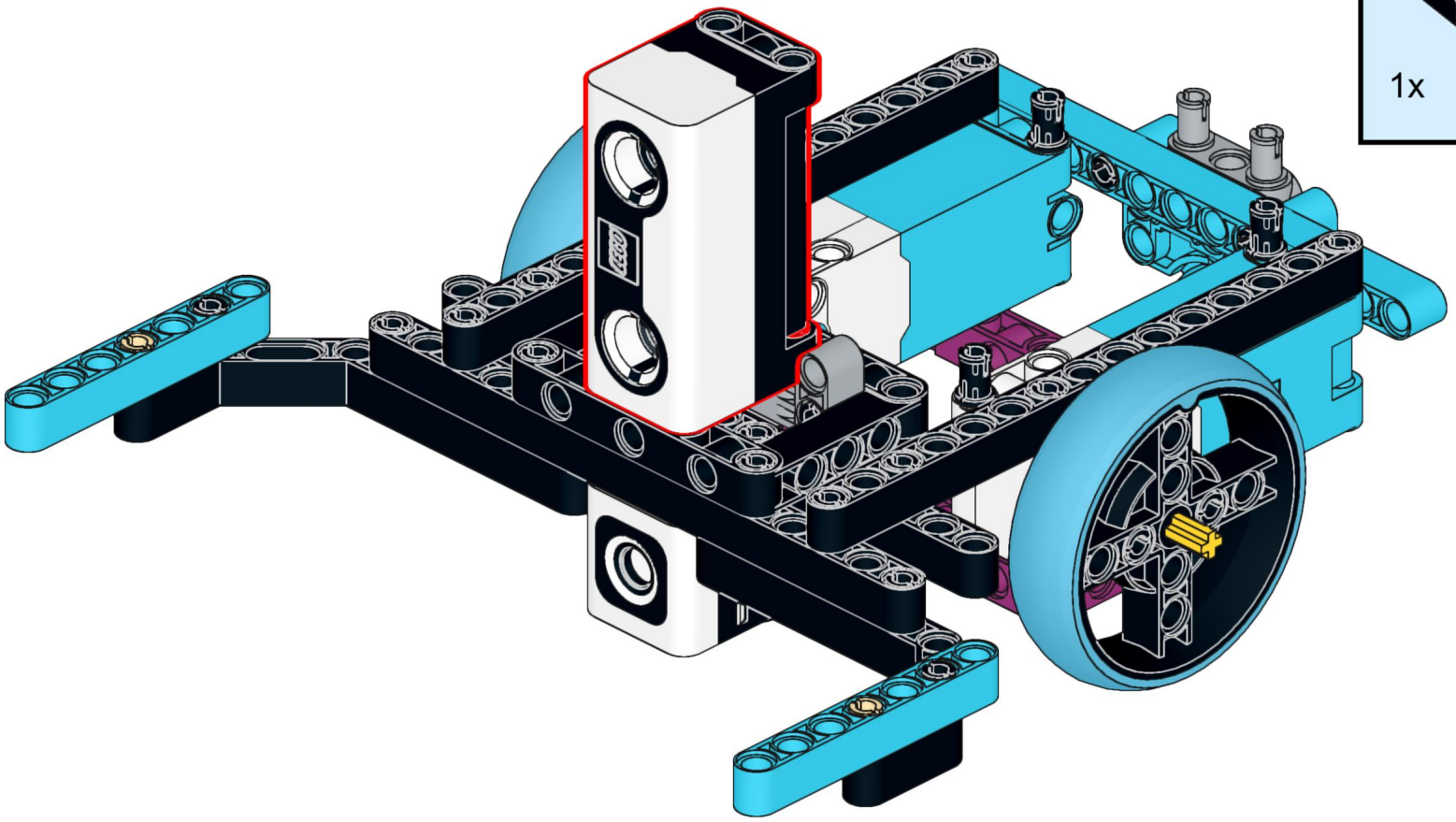

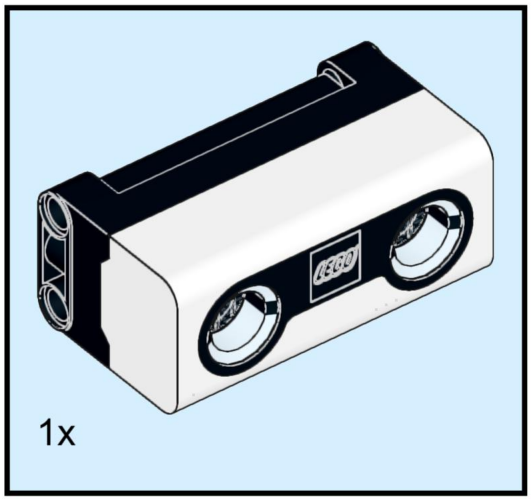

22

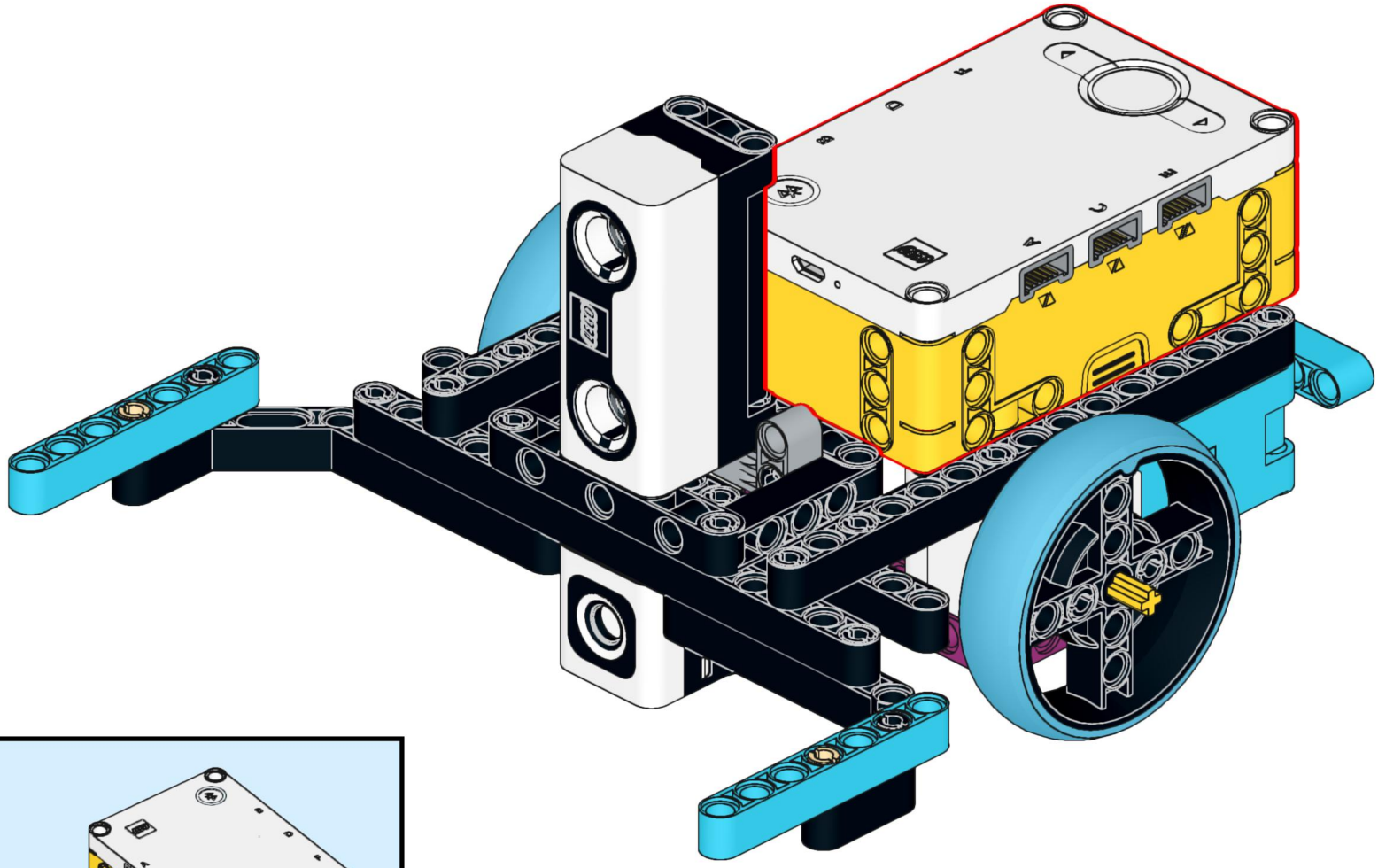

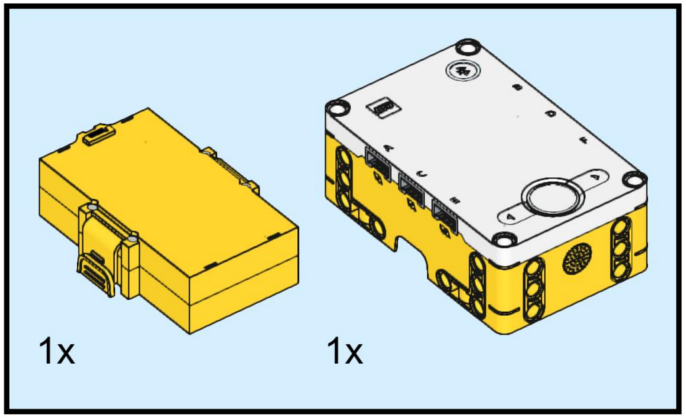

23

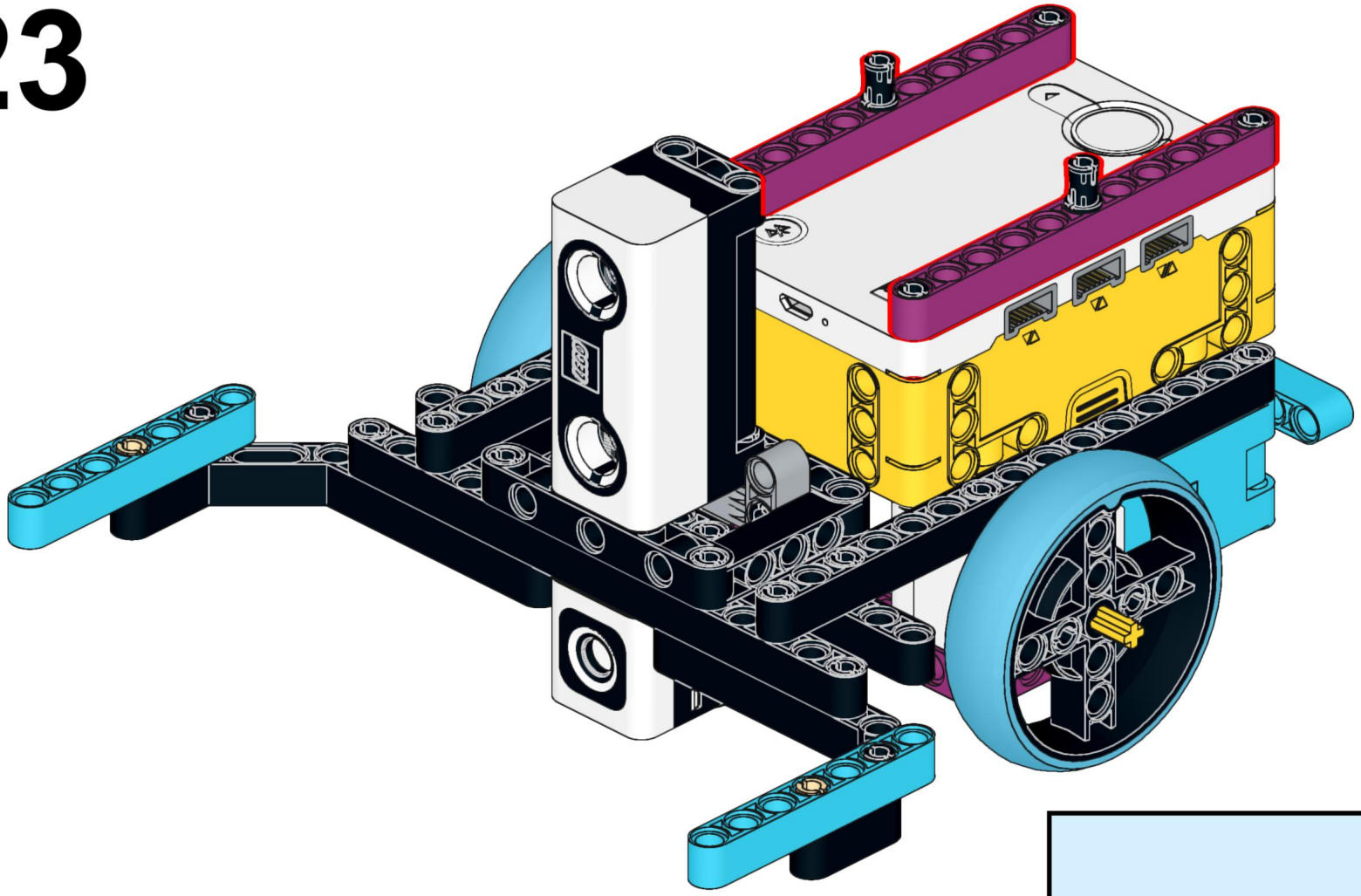

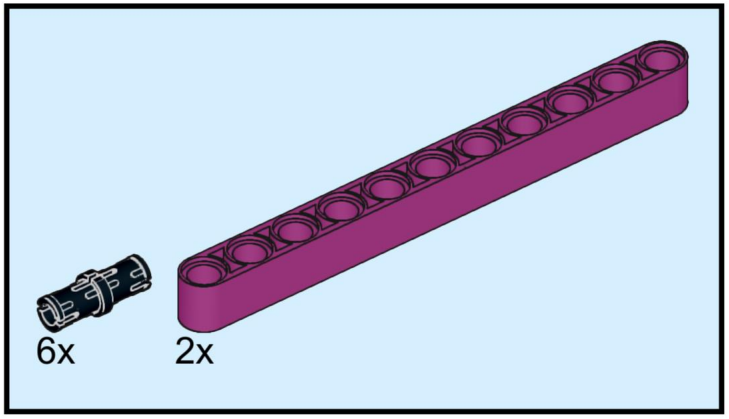

24

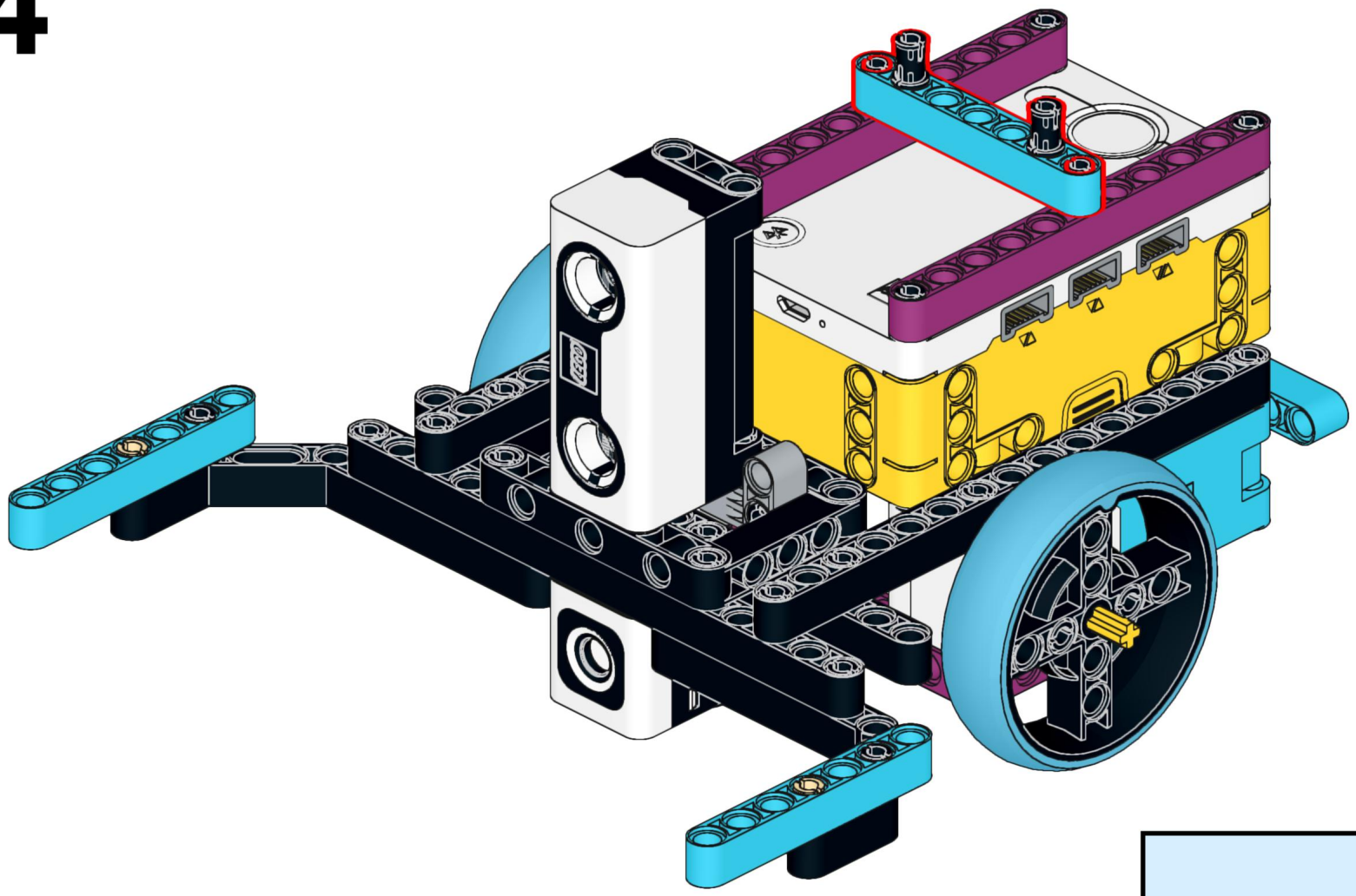

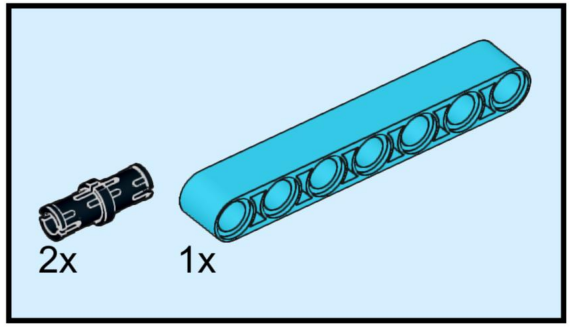

25

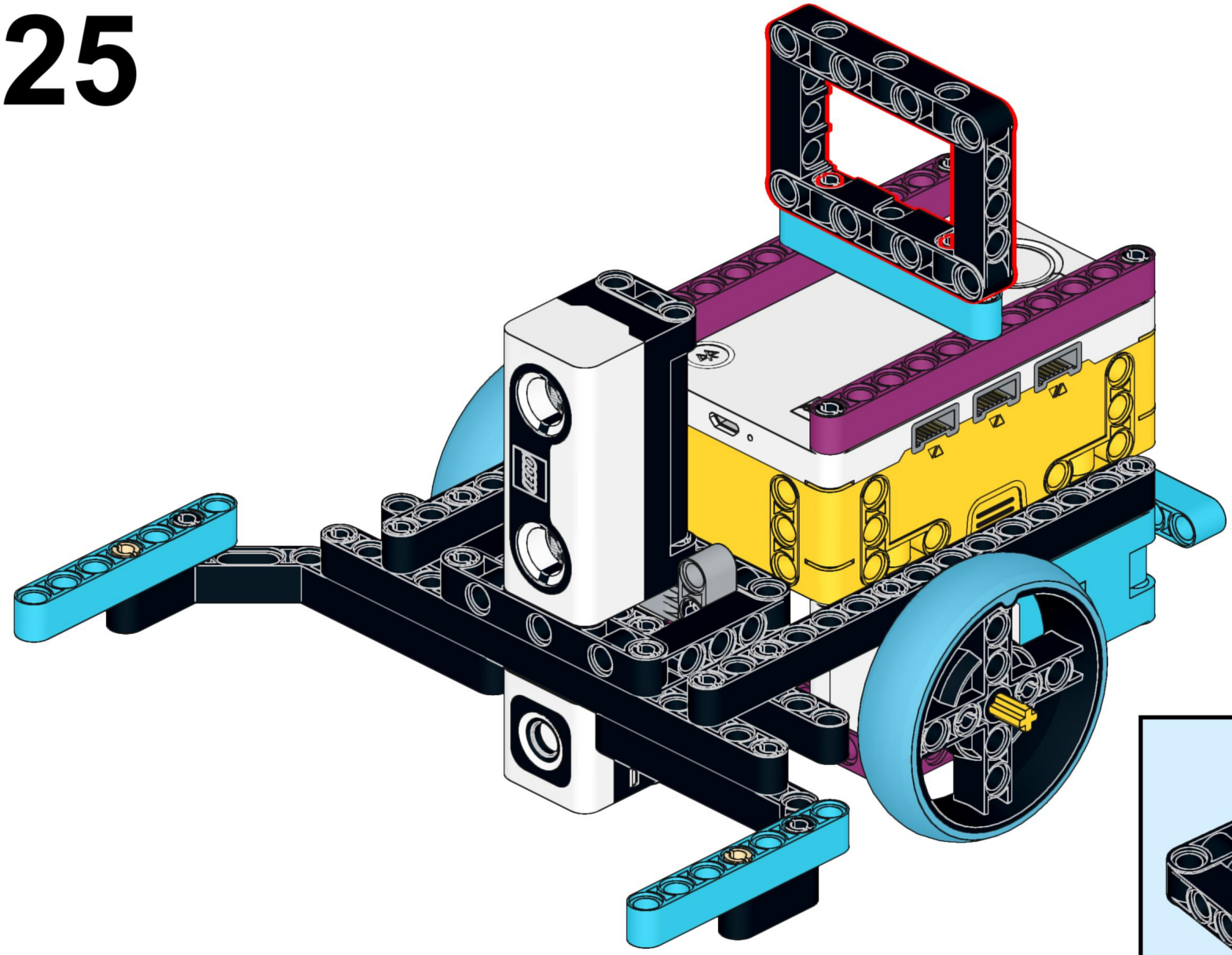

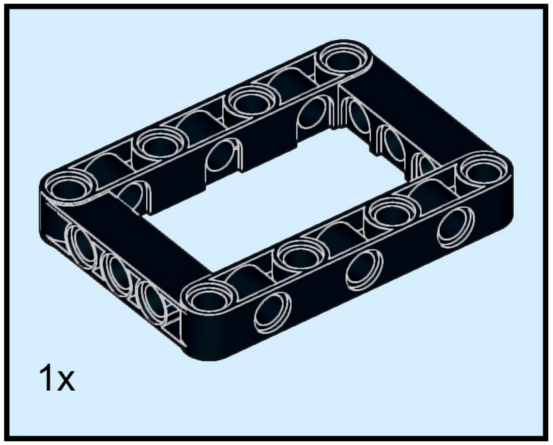

1x